BAKO FLEXISTEAM

Bauknecht
Für mich und mein Zuhause

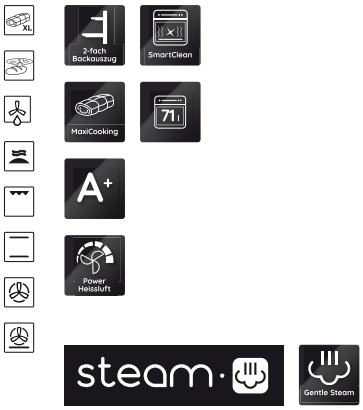

BAR2S K8 V2 IN

1-Backofen mit Dampffunktionen (71 l)

Regelung und Betriebsarten
- Heißluftbackofen mit 11 Funktionen
- ClassicCook Elektronik-Uhr

Funktion
- **Gentle Steam** – Backergebnisse auf einem neuen Level sowie schonendes Garen
- Spezielle Programme zum Garen mit Dampffunktion: Steam Fisch, Steam Fleisch, Steam Brot
- Multi-Level-Kochen – gleichzeitiges Zubereiten auf drei Ebenen
- PowerHeißluft – von Beginn an gleichmäßige Verteilung der heißen Luft
- Maxi Cooking – optimierte Funktion für das Garen großer Fleischstücke
- Pizzafunktion – lecker und knusprig

Ausstattung
- Garraumvolumen 71 Liter
- Reinigungsfreundliche Emaille-Innenraumbeschichtung
- XXL Garraum – mehr Raum für extra große Gerichte
- Vollglasinnentür, 2-fach verglast
- **2-fach Teilauszug**
- Metall-Schalterblende
- Versenkbare Bedienknebel
- Bedienknebel silberfarben
- Garraum-Temperatur bis 250 °C
- Abklappbarer Grill erleichtert die Reinigung
- Glatte Seitenwände

Zubehör
- 1 Gitterrost
- 1 Backblech, emailliert

Technische Daten und Maße
- Energieeffizienzklasse A+
- Energieverbrauch nach DIN 0.89 kWh konventionell
- Energieverbrauch nach DIN 0.69 kWh Umluft
- Länge des Anschlusskabels 100 cm
- Nischenmaße (HxBxT): 600x560x555 mm

WPRO-Zubehör (optional)
Spezifisches Zubehör (inbegriffen)
Spezifisches Zubehör (optional)

BS 7160C FT

Induktions-Kochfeld

Design
- Flacher Edelstahl-Rahmen

Kochzonen
- Alle Kochzonen mit Booster-Funktion
- **Flexi Duo** – flexible Kochzone

Ausstattung
- **My Menu** – 4 Automatik-Funktionen: , Köcheln (Simmern), Warmhalten, Schmelzen
- Elektronisch geregelte Steuerung
- Direct Access – Touch Control mit Slider-Funktion für jede Kochzone
- Mit Simmer-Funktion zum Kochen auf niedriger Garstufe
- 4-fach Restwärmeanzeige
- Kindersicherung
- Kontrolllampe
- Hauptschalter Ein/Aus
-

WPRO-Zubehör (optional)
Spezifisches Zubehör (inbegriffen)
Spezifisches Zubehör (optional)

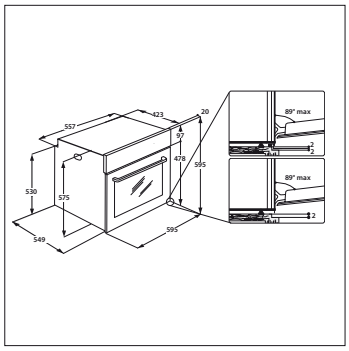

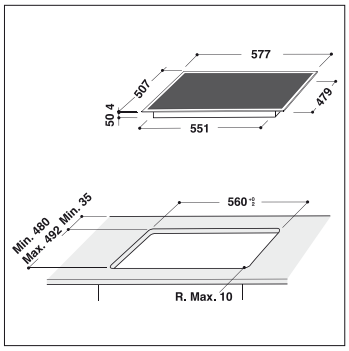

BAKO FLEXISTEAM
EAN 40 11577 86129 7

Technische Daten entnehmen Sie bitte dem EU-Produktdatenblatt, oder fordern Sie diese unter https://docs.bauknecht.eu/ an · Liefermöglichkeiten, Änderungen und Irrtümer vorbehalten · Nutzung/Veröffentlichung von Bildern/Texten, auch in anderen Medien, ganz oder teilweise, nur mit Genehmigung des Herausgebers · Stand 25.05.2021